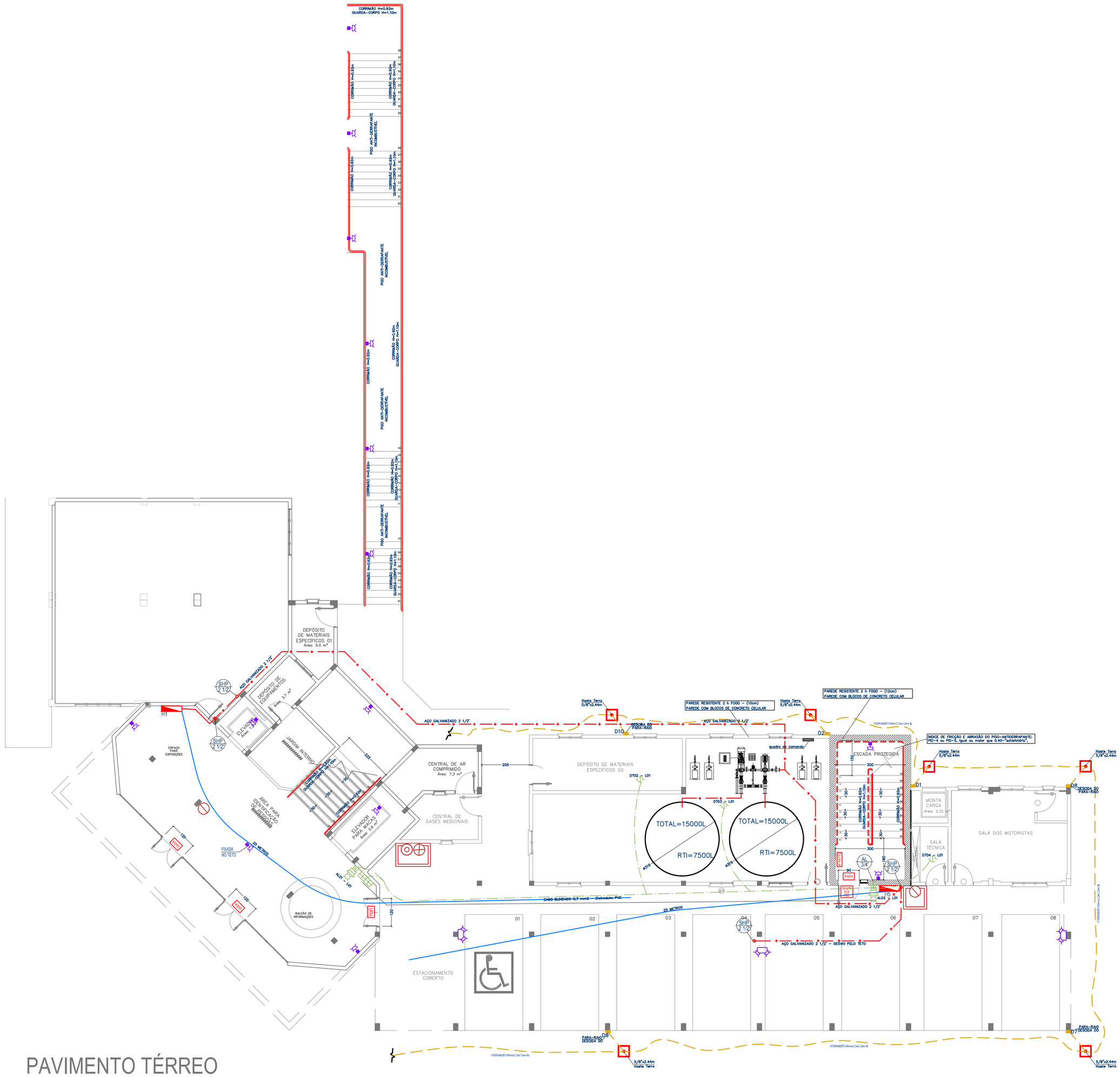

PAVIMENTO TÉRREO

ÁREA = 443,44m²
ESCALA 1:100

LEGENDA

SIMBOLOGIA	DESCRIÇÃO / ESPECIFICAÇÃO	
	EXTINTOR DE PÓ QUÍMICO SECO 4.0 Kg	EXTINTORES
	EXTINTOR DE ÁGUA PRESSURIZADA 4.0 Kg	
	EXTINTOR DE CO2 4.0 Kg	
	HIDRANTE EM MONO PARA EQUIPAMENTOS	SHP
	HIDRANTE DE RECALQUE	
	TUBULAÇÃO SHP	
	BLOCO AUTÔNOMO 1 X FL 9W FLUORECENTE / 600m / 220V / BATERIA 4.5 Ah / IP55 / REFERÊNCIA ENGESUL CÓD. 206.221 AUTONOMIA 3h	I. E.
	BLOCO AUTÔNOMO DE ILUMINAÇÃO DE EMERGÊNCIA COM 02 FAROIS DE 55w / 3 LUX / 30 LUMENS / 1w(LED)/ 50m DO PREDIO / AUTONOMIA DE 2 HORAS / REFERÊNCIA ENGESUL CÓD. 206.020	
SAÍDA	PLACA DE SINALIZAÇÃO E ORIENTAÇÃO 555x320, 220V, 1200m, AUTONOMIA DE 1.5 HORAS, LÂMPADA INCANDESCENTE 1 X 5W, REFERÊNCIA ENGESUL CÓD. 203.378	S. E
	ACIONADOR MANUAL	ALARME
	AVISADOR SONORO	
	SINALIZADOR VISUAL (FLASH)	
	CABO BLINDADO + ELETRODUTO DE PVC 3/4" NA COR VERMELHO	

ÍNDICE DE PRANCHAS

PRANCHA	CONTEÚDO
1	PLANTA BAIXA TÉRREO
2	PLANTA BAIXA 1° PAVTO
3	PLANTA BAIXA 2° PAVTO
4	PLANTA BAIXA 3° PAVTO
5	PLANTA BAIXA COBERTURA
6	PRUMADA SPCDA / ESQ. MULTIFILAR ALARME
7	PRUMADA SHP / DETALHE CASA DE BOMBAS
8	DETALHES GERAIS
9	DETALHES GERAIS

Nº	REVISÃO	DATA

SOBERANA SERVIÇOS E CONSTRUÇÕES

CLIENTE: PREFEITURA GASPAR

OBRA: POLICLÍNICA MUNICIPAL DE GASPAR
SECRETARIA DE PLANEJAMENTO E DESENVOLVIMENTO

OBRA Nº: 823/10

CONTEÚDO: PLANTA BAIXA TÉRREO "AS BUILT"

RESPONSÁVEL TÉCNICO	CREA-SC
Eng. Rui Felipe Kalb – Engenheiro Eletricista	017.224-7
Eng. Rodrigo da Silva Rocha	065.633-1

PROJETO	00
CAD	
VERIFICAÇÃO	KELEN
DATA	AGO/2014
DESENHO Nº	823CP01
ARQUIVO	01/09
ESCALA	indicada
REVISÃO	00
PROJETO	PREVENTIVO

CONTROLE INTERNO

VERIFICAÇÃO DESENHISTA	VERIFICAÇÃO ENGENHEIRO	
( )	( )	PROJETO EXECUTIVO

1º PAVIMENTO

ÁREA = 722,36m²

ESCALA 1:100

LEGENDA

SIMBOLOGIA	DESCRIÇÃO / ESPECIFICAÇÃO	
	EXTINTOR DE PÓ QUÍMICO SECO 4,0 Kg	EXTINTORES
	EXTINTOR DE ÁGUA PRESSURIZADA 4,0 Kg	
	EXTINTOR DE CO2 4,0 Kg	
	HIDRANTE EM NICHO PARA EQUIPAMENTOS	SHP
	HIDRANTE DE RECALQUE	
	TUBULAÇÃO SHP	
	BLOCO AUTÔNOMO 1 X PL 9W FLUORESCENTE / 600lm / 220V / BATERIA 4,5 Ah / IP55 / REFERÊNCIA ENGESUL CÓD. 206,221 AUTONOMIA 3h	I.E
	BLOCO AUTÔNOMO DE ILUMINAÇÃO DE EMERGÊNCIA COM 02 FARÓIS DE 50w / 3 LUX / 80 LUMENS / ÍNDICE DO PÉRD / AUTONOMIA DE 2 HORAS / REFERÊNCIA ENGESUL CÓD. 200,000	
SAÍDA	PLACA DE SINALIZAÇÃO E ORIENTAÇÃO 555x320, 220V, 1200lm, AUTONOMIA DE 1,5 HORAS, LÂMPADA INCANDESCENTE 1 X 5W. REFERÊNCIA ENGESUL CÓD. 203,378	S.E.
	ACIONADOR MANUAL	ALARME
	AVISADOR SONORO	
	SINALIZADOR VISUAL (FLASH)	
	CABO BLINDADO + ELETRODUTO DE PVC 3/4" NA COR VERMELHO	

Nº	REVISÃO	DATA

SOBERANA SERVIÇOS E CONSTRUÇÕES

CLIENTE

PROJETO 00

CAD

VERIFICAÇÃO KELEN

DATA AGO/2014

OBRA
POLICLÍNICA MUNICIPAL DE GASPAR
SECRETARIA DE PLANEJAMENTO E DESENVOLVIMENTO

OBRA Nº 823/10

CONTEÚDO
PLANTA BAIXA PRIMEIRO PAV.
"AS BUILT"

DESENHO Nº 823CP01

ARQUIVO 02/09

RESPONSÁVEL TÉCNICO	CREA-SC
Eng. Rui Felipe Kalb – Engenheiro Eletricista	017.224-7
Eng. Rodrigo da Silva Rocha	065.633-1

ESCALA Indicada | REVISÃO 00

PROJETO PREVENTIVO

CONTROLE INTERNO

VERIFICAÇÃO DESENHISTA	VERIFICAÇÃO ENGENHEIRO	
( )	( )	PROJETO EXECUTIVO

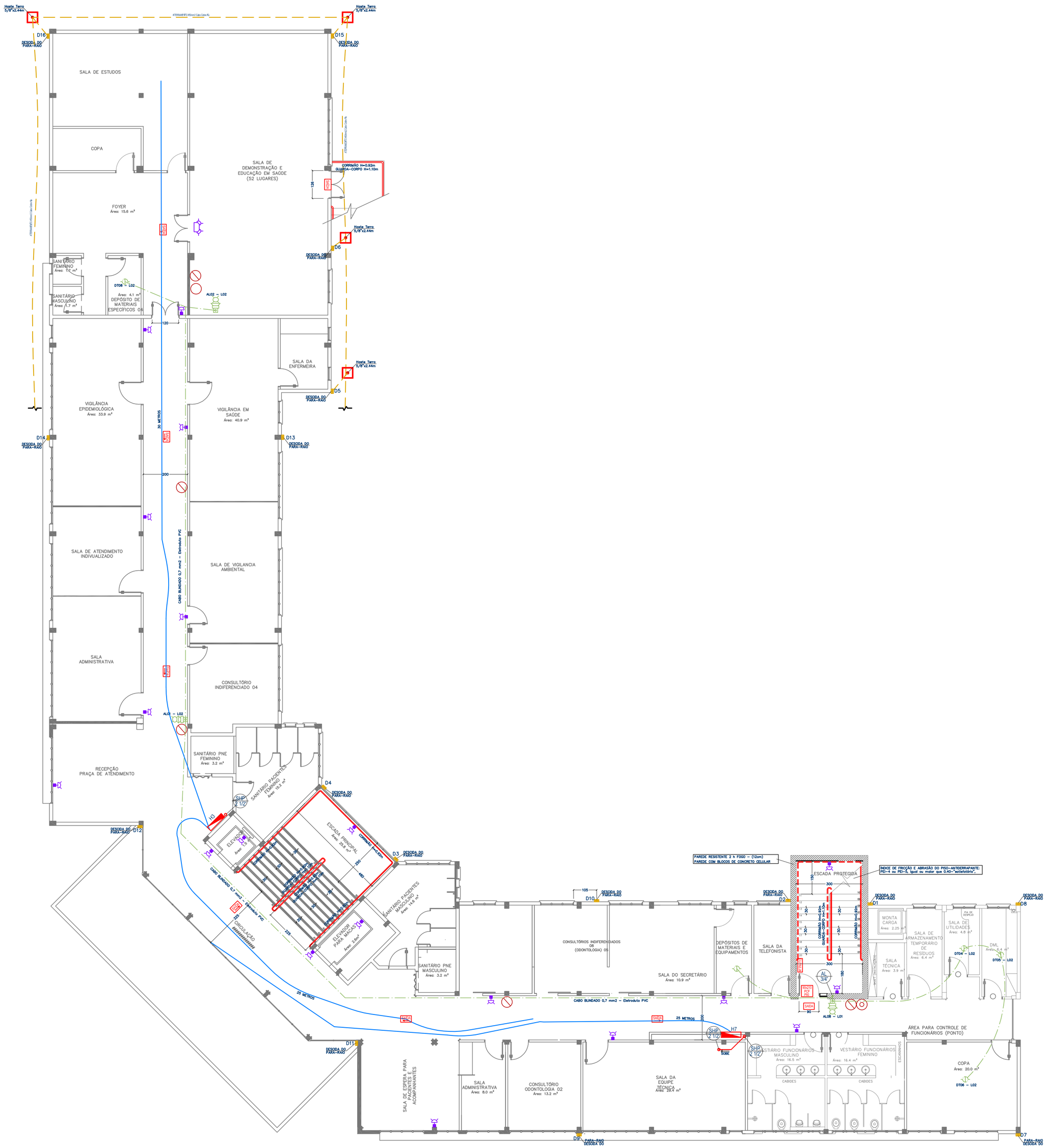

2º PAVIMENTO

ÁREA = 823,92m²
ESCALA 1:100

LEGENDA

SIMBOLOGIA	DESCRIÇÃO / ESPECIFICAÇÃO	
	EXTINTOR DE PÓ QUÍMICO SECO 4,0 Kg	EXTINTORES
	EXTINTOR DE ÁGUA PRESSURIZADA 4,0 Kg	
	EXTINTOR DE CO2 4,0 Kg	
	HIDRANTE EM NICHO PARA EQUIPAMENTOS	SHP
	HIDRANTE DE RECALQUE	
	TUBULAÇÃO SHP	
	BLOCO AUTÔNOMO 1 X PL 9W FLUORESCENTE / 600lm / 220V / BATERIA 4,5 Ah / IP55 / REFERÊNCIA ENGESUL CÓD. 206,221 AUTONOMIA 3h	I.E
	BLOCO AUTONOMO DE ILUMINAÇÃO DE EMERGÊNCIA COM 02 FARÓIS DE 50w / 3 LUX / 80 LUMENS / 14m2ÁREA DO PISO / AUTONOMIA DE 2 HORAS / REFERÊNCIA ENGESUL CÓD. 200,000	
SAÍDA	PLACA DE SINALIZAÇÃO E ORIENTAÇÃO 555x320, 220V, 1200m, AUTONOMIA DE 1,5 HORAS, LAMPADA INCANDESCENTE 1 X 5W, REFERÊNCIA ENGESUL CÓD. 203,378	S.E
	ACIONADOR MANUAL	ALARME
	AVISADOR SONORO	
	SINALIZADOR VISUAL (FLASH)	
	CABO BLINDADO + ELETRODUTO DE PVC 3/4" NA COR VERMELHO	

Nº	REVISÃO	DATA

SOBERANA SERVIÇOS E CONSTRUÇÕES

CLIENTE

OBRA
POLICLÍNICA MUNICIPAL DE GASPAR
SECRETARIA DE PLANEJAMENTO E DESENVOLVIMENTO

OBRA Nº 823/10

CONTEÚDO
PLANTA BAIXA SEGUNDO PAV.
"AS BUILT"

RESPONSÁVEL TÉCNICO	CREA–SC
Eng. Rui Felipe Kalb – Engenheiro Eletricista	017.224–7
Eng. Rodrigo da Silva Rocha	065.633–1

PROJETO 00
CAD
VERIFICAÇÃO KELEN
DATA AGO/2014
DESENHO Nº 823CP01
ARQUIVO 03/09
ESCALA Indicada
REVISÃO 00
PROJETO PREVENTIVO

CONTROLE INTERNO

VERIFICAÇÃO DESENHISTA	VERIFICAÇÃO ENGENHEIRO	
( )	( )	PROJETO EXECUTIVO

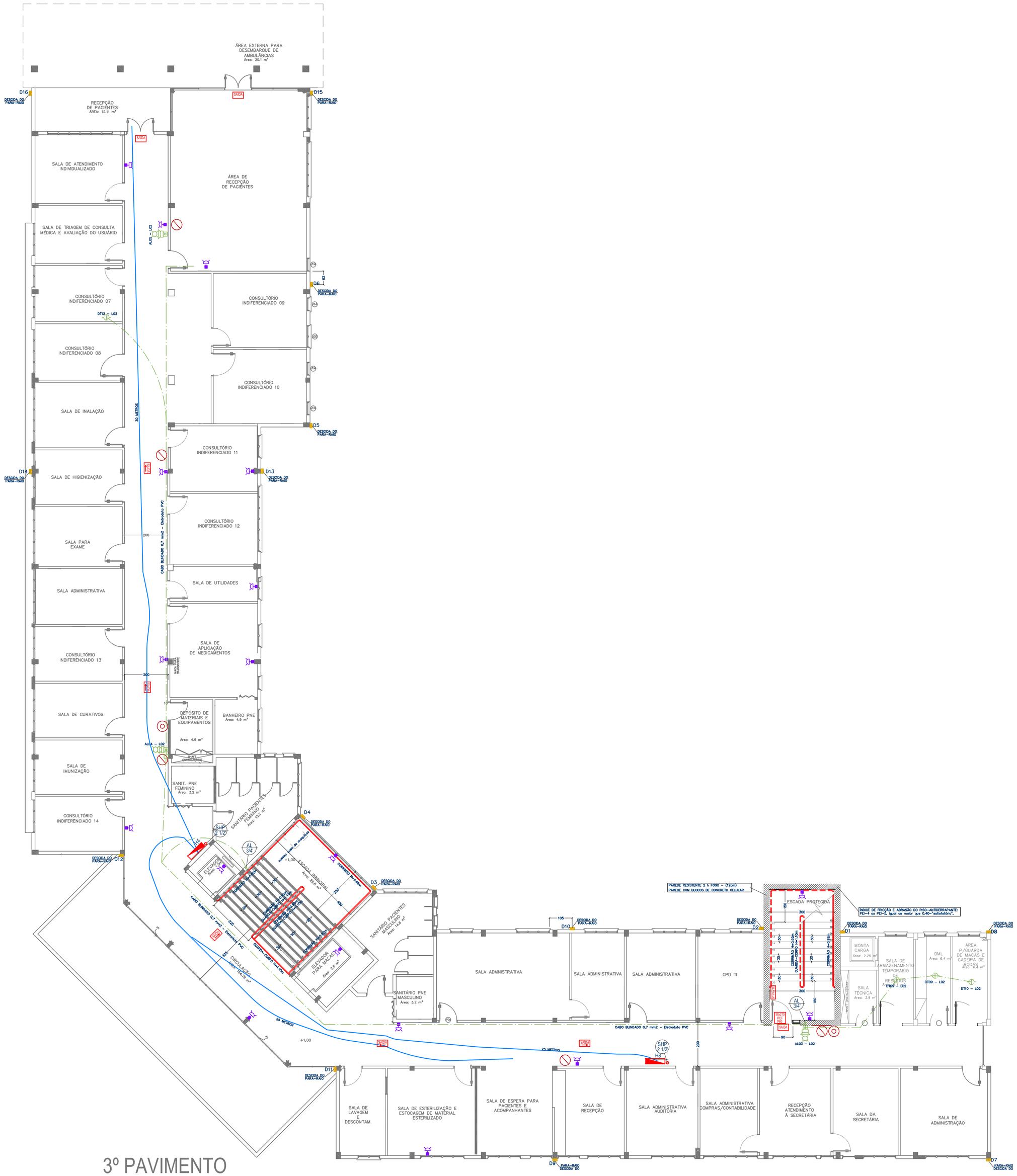

3º PAVIMENTO

ÁREA = 800,63m²

ESCALA 1:100

LEGENDA

SIMBOLOGIA	DESCRIÇÃO / ESPECIFICAÇÃO	
	EXTINTOR DE PÓ QUÍMICO SECO 4.0 Kg	EXTINTORES
	EXTINTOR DE ÁGUA PRESSURIZADA 4.0 Kg	
	EXTINTOR DE CO2 4.0 Kg	
	HIDRANTE EM NICHO PARA EQUIPAMENTOS	SHP
	HIDRANTE DE RECALQUE	
	TUBULAÇÃO SHP	
	BLOCO AUTÔNOMO 1 X PL 9W FLUORESCENTE / 600lm / 220V / BATERIA 4.5 Ah / IP55 / REFERÊNCIA ENGESUL CÓD. 206,221 AUTONOMIA 3h	I.E
	BLOCO AUTÔNOMO DE ILUMINAÇÃO DE EMERGÊNCIA COM 02 FARÓIS DE 50w / 3 LUX / 80 LUMENS / 1m(ALTURA DO PÉ/D) / AUTONOMIA DE 2 HORAS / REFERÊNCIA ENGESUL CÓD. 200,000	
SAÍDA	PLACA DE SINALIZAÇÃO E ORIENTAÇÃO 555x320, 220V, 1200m, AUTONOMIA DE 1,5 HORAS, LÂMPADA INCANDESCENTE 1 X 5W. REFERÊNCIA ENGESUL CÓD. 203,378	S.E
	ACIONADOR MANUAL	ALARME
	AVISADOR SONORO	
	SINALIZADOR VISUAL (FLASH)	
	CABO BLINDADO + ELETRODUTO DE PVC 3/4" NA COR VERMELHO	

Nº	REVISÃO	DATA

SOBERANA SERVIÇOS E CONSTRUÇÕES

CLIENTE

PROJETO 00

CAD

VERIFICAÇÃO KELEN

DATA AGO/2014

DESENHO Nº 823CP01

ARQUIVO 04/09

OBRA
POLICLÍNICA MUNICIPAL DE GASPAR
SECRETARIA DE PLANEJAMENTO E DESENVOLVIMENTO

OBRA Nº 823/10

CONTEÚDO
PLANTA BAIXA TERCEIRO PAV.
"AS BUILT"

RESPONSÁVEL TÉCNICO	CREA–SC
Eng. Rui Felipe Kalb – Engenheiro Eletricista	017.224–7
Eng. Rodrigo da Silva Rocha	065.633–1

ESCALA indicada

REVISÃO 00

PROJETO PREVENTIVO

CONTROLE INTERNO

VERIFICAÇÃO DESENHISTA	VERIFICAÇÃO ENGENHEIRO	
( )	( )	PROJETO EXECUTIVO

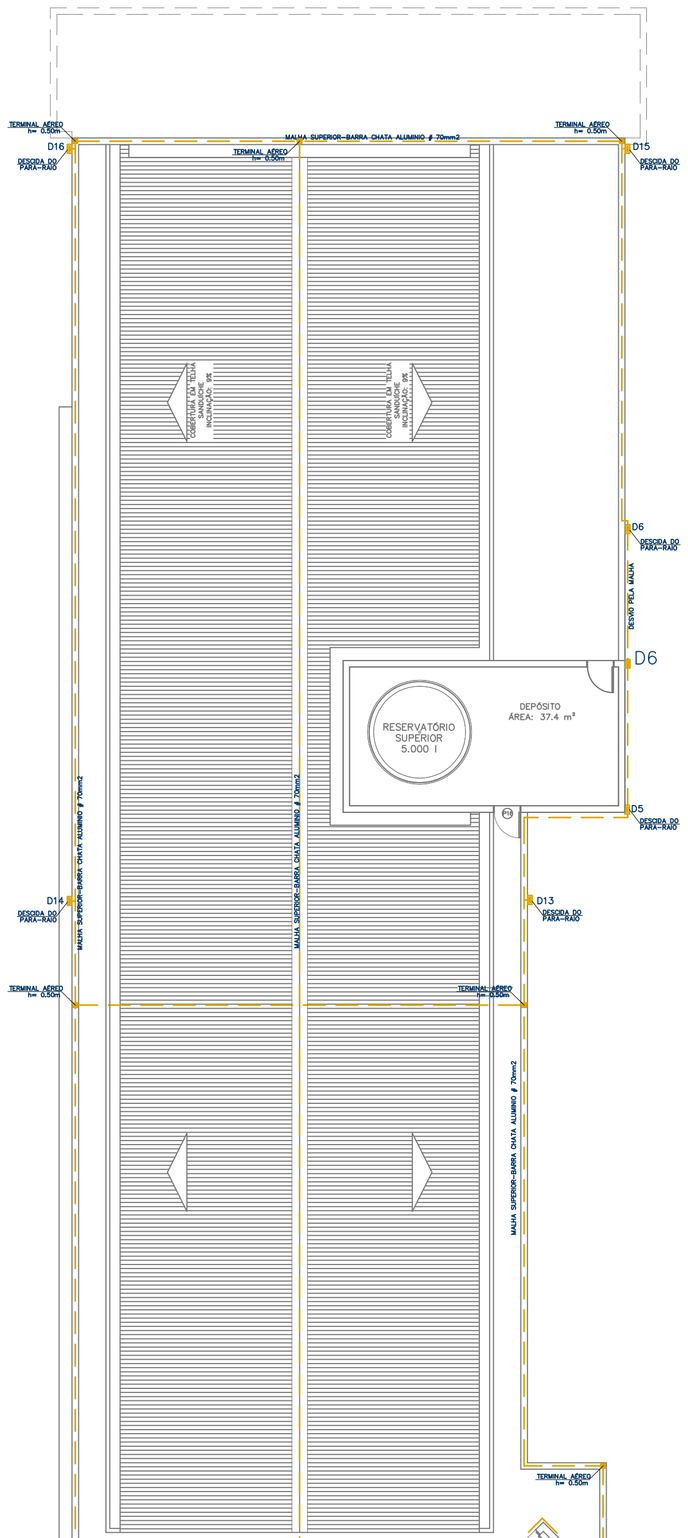

ÁTICO
ESCALA 1:100

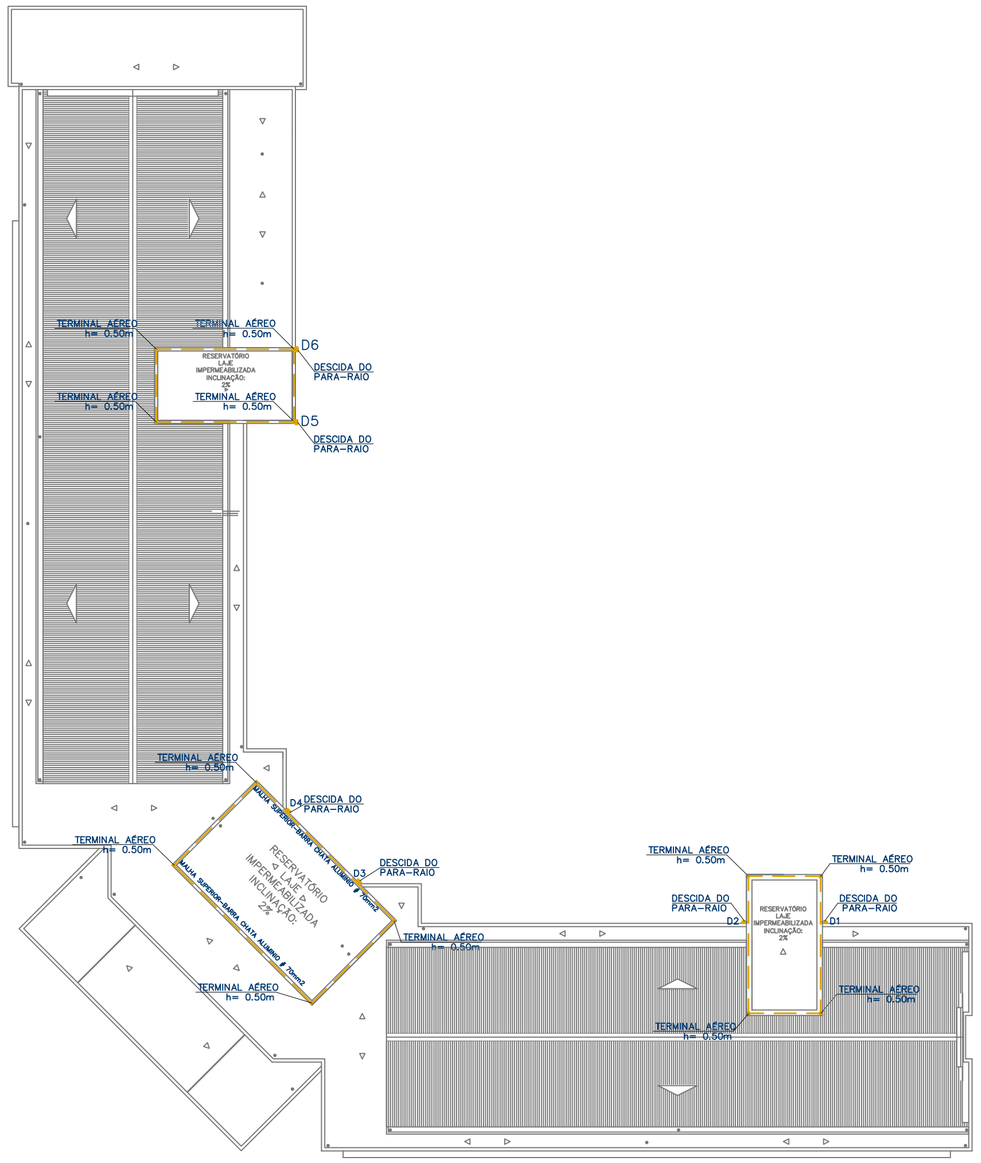

COBERTURA
ESCALA 1:200

Nº	REVISÃO	DATA

SOBERANA SERVIÇOS E CONSTRUÇÕES
SOBERANA SERVIÇOS E CONSTRUÇÕES
tel: este@sobreengenharia.com.br http: www.sobreengenharia.com.br

CLIENTE

PROJETO

CAD

VERIFICAÇÃO
KELEN

DATA
AGO/2014

OBRA
POLICLÍNICA MUNICIPAL DE GASPAR
SECRETARIA DE PLANEJAMENTO E DESENVOLVIMENTO

OBRA Nº
823/10

CONTEÚDO
PLANTA BAIXA COBERTURA.
"AS BUILT"

DESENHO Nº
823CP01

ARQUIVO
05/09

RESPONSÁVEL TÉCNICO	CREA-SC
Eng. Rui Felipe Kalb – Engenheiro Eletricista	017.224-7
Eng. Rodrigo da Silva Rocha	065.633-1

ESCALA
Indicada

REVISÃO
00

PROJETO
PREVENTIVO

CONTROLE INTERNO

VERIFICAÇÃO DESENHISTA	VERIFICAÇÃO ENGENHEIRO	
( )	( )	PROJETO EXECUTIVO

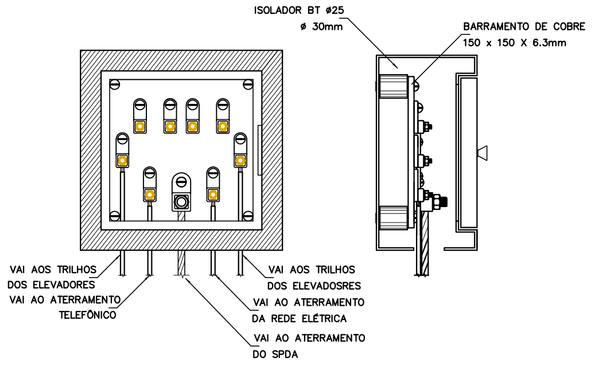

ESTE QUADRO DEVERÁ SER INSTALADO PRÓXIMO DO QUADRO GERAL DE DISJUNTORES
TODAS AS MALHA DE TERRA DEVEM SER CONECTADAS NESTE QUADRO.
O SISTEMA DE ATERRAMENTO DEVE SER UNIFICADO E DEVE SER MEDIDO
E ANOTADA EM ART A CADA 12 MESES.

DETALHE DA CAIXA DE EQUALIZAÇÃO

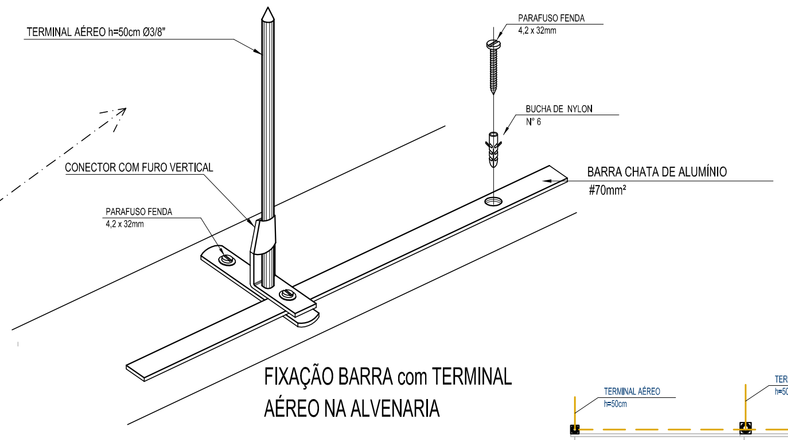

FIXAÇÃO BARRA com TERMINAL
AÉREO NA ALVENARIA

CAIXA DE INSPEÇÃO DE ATERRAMENTO

S/ ESCALA

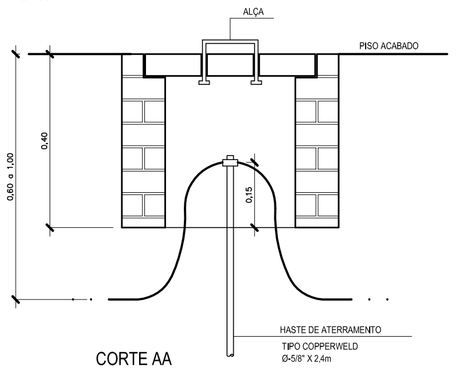

CORTE AA

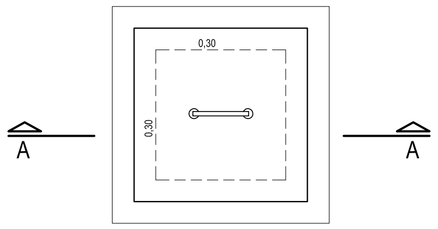

PLANTA

EMENDA DOS CABOS ATRAVÉS
DE SOLDA EXOTÉRMICA

EMENDA DOS CABOS ATRAVÉS
DE SOLDA EXOTÉRMICA

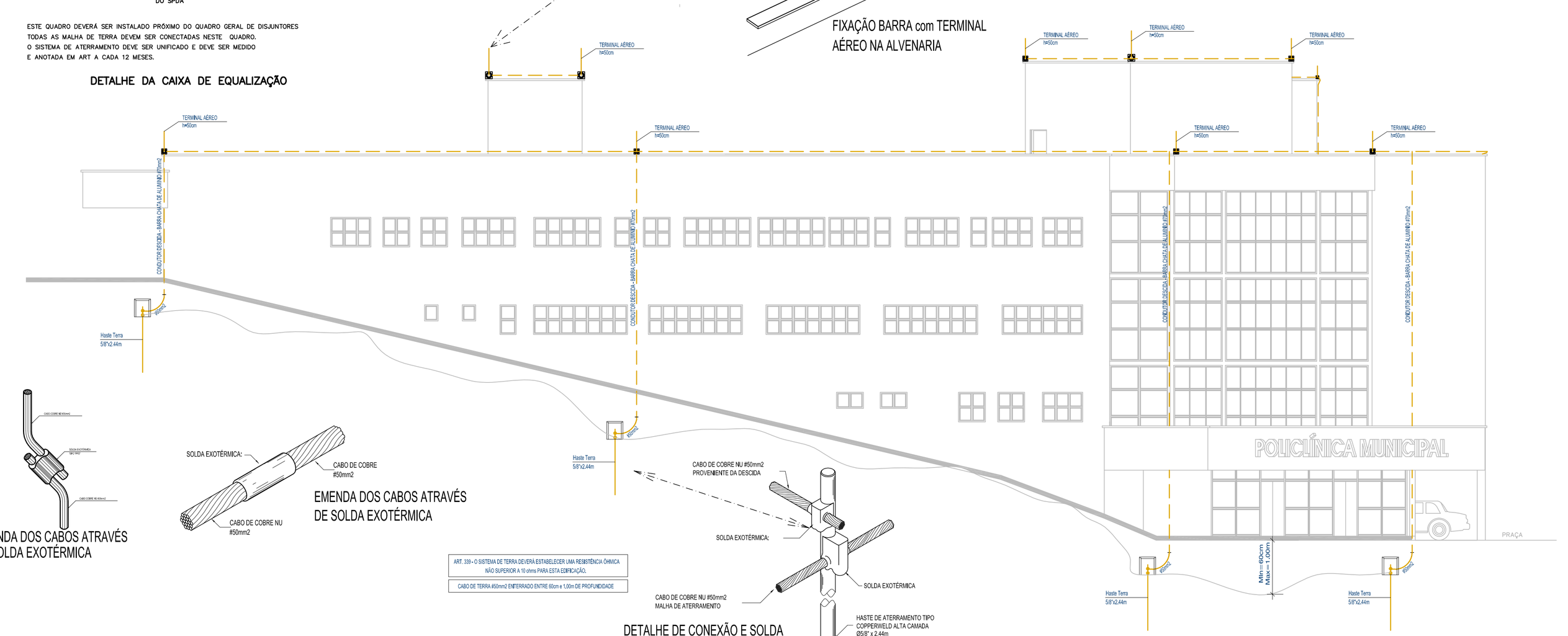

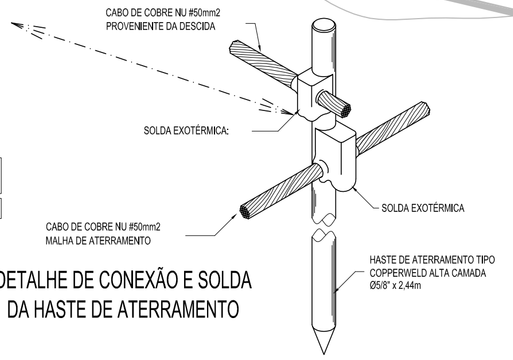

DETALHE DE CONEXÃO E SOLDA
DA HASTE DE ATERRAMENTO

ART. 339 - O SISTEMA DE TERRA DEVERÁ ESTABELECER UMA RESISTÊNCIA ÔHMICA NÃO SUPERIOR A 10 ohms PARA ESTA EDIFICAÇÃO.

CABO DE TERRA #50mm2 ENTERRADO ENTRE 60cm e 1,00m DE PROFUNDIDADE

PRUMADA ESQUEMÁTICA - SPCDA

ESCALA 1:100

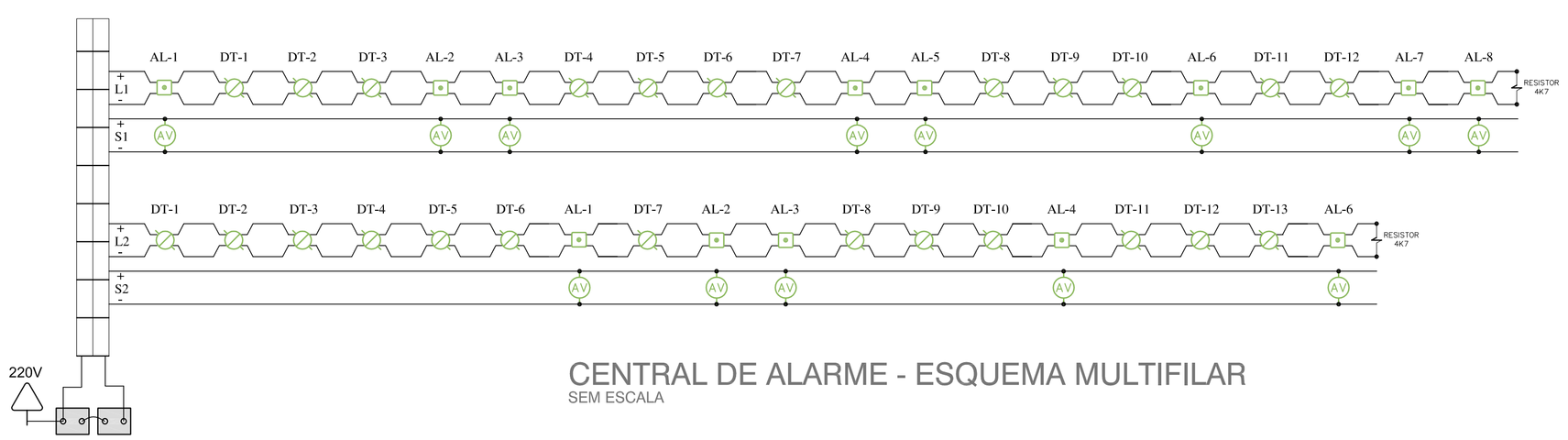

CENTRAL DE ALARME - ESQUEMA MULTIFILAR

SEM ESCALA

Nº	REVISÃO	DATA

SOBERANA SERVIÇOS E CONSTRUÇÕES
SOBERANA SERVIÇOS E CONSTRUÇÕES
tel: sobe@sobeingenharia.com.br http: www.sobeingenharia.com.br

CLIENTE

PROJETO: 00
CAD:
VERIFICAÇÃO: KELEN
DATA: AGO/2014

OBRA: POLICLÍNICA MUNICIPAL DE GASPAR
SECRETARIA DE PLANEJAMENTO E DESENVOLVIMENTO
OBRA Nº: 823/10

CONTEÚDO: PRUMADA SPCDA / ESQUEMA MULTIFILAR - ALARME
"AS BUILT"

DESENHO Nº: 823CP01
ARQUIVO: 06/09

RESPONSÁVEL TÉCNICO	CREA-SC
Eng. Rui Felipe Kalb – Engenheiro Eletricista	017.224-7
Eng. Rodrigo da Silva Rocha	065.633-1

ESCALA: indicada
REVISÃO: 00
PROJETO: PREVENTIVO

CONTROLE INTERNO

VERIFICAÇÃO DESENHISTA	VERIFICAÇÃO ENGENHEIRO	
( )	( )	PROJETO EXECUTIVO

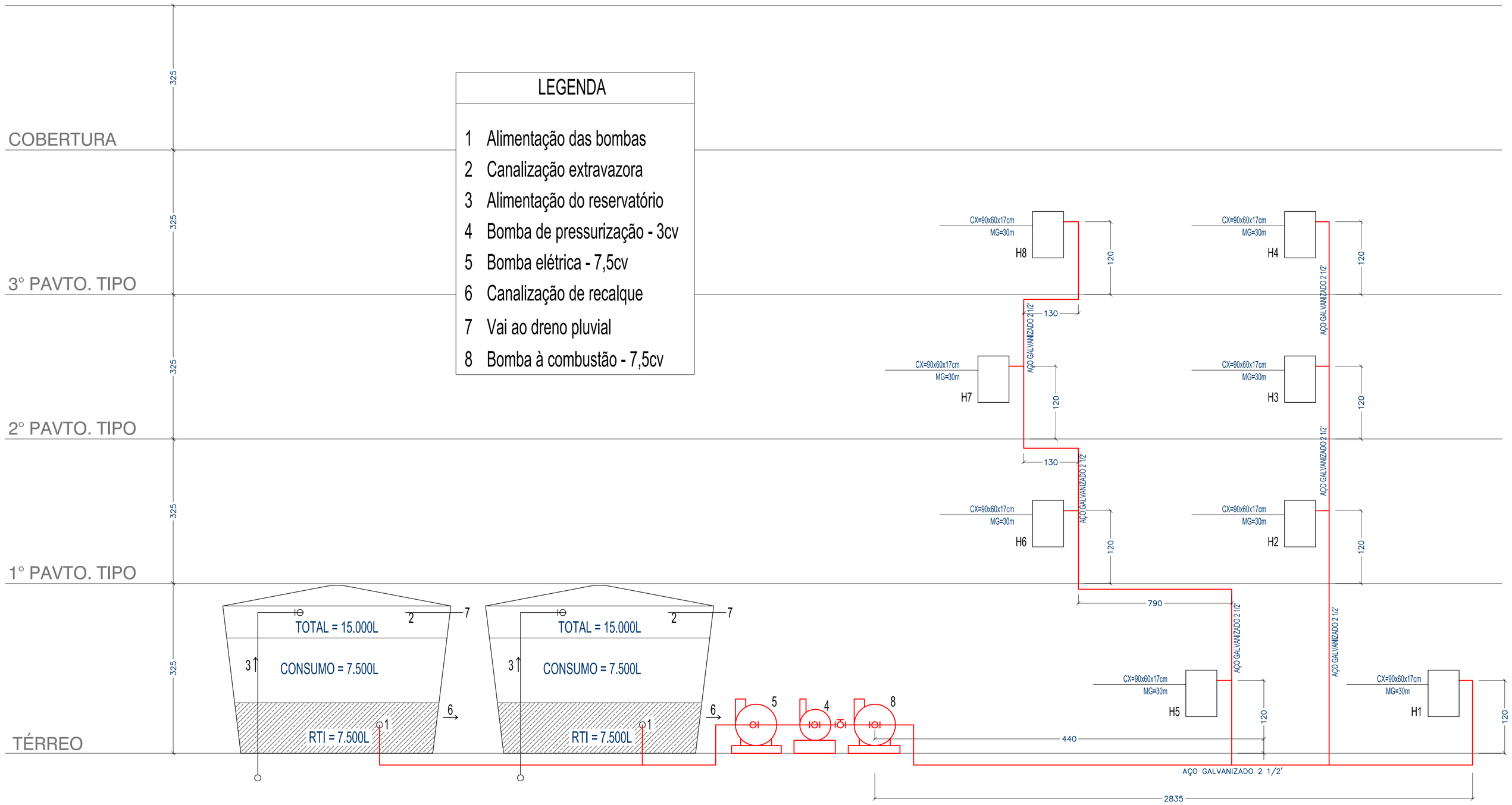

PRUMADA SISTEMA HIDRÁULICO PREVENTIVO
SEM ESCALA

LEGENDA

1 Alimentação das bombas
2 Canalização extravazora
3 Alimentação do reservatório
4 Bomba de pressurização - 3cv
5 Bomba elétrica - 7,5cv
6 Canalização de recalque
7 Vai ao dreno pluvial
8 Bomba à combustão - 7,5cv

Legenda Casa de Bombas

01 MOTOR ELÉTRICO – 7,5cv

02 MOTO BOMBA DE COMBUSTÃO INTERNA À DIESEL – 7,5cv

03 BOMBA JOCKEY 3CV p/ PRESSURIZAÇÃO DO SISTEMA

04 TUBULAÇÃO BOMBA JOCKEY, SUCÇÃO Ø2 1/2" e RECALQUE Ø2 1/2"

05 – SAIDA DE ÁGUA PARA A REDE DE HIDRANTES.

06 – TOMADA DE DESCARGA DE BOMBA A COMBUSTÃO INTERNA P/ O EXTERIOR.

07 – PAREDE RESISTENTE AO FOGO – MINIMO 4 HORAS, BLOCOS DE CONCRETO CELULAR AUTOCLAVADO – 10cm DE ESPESSURA.

OBSERVAÇÕES:

– REGISTRO DE GAVETA Ø2 1/2"
– TUBULAÇÃO PARA TESTE DO SISTEMA
– ABERTURA P/ VENTILAÇÃO TIPO VENEZIANA DE ALUMINIO 8mm ENTRE PLACAS
– INCLINAÇÃO DO PISO SENTIDO DA CANALETA 1%
– DETECTOR DE FUMAÇA 01
– DISPOSITIVO P/ DESARME MANUAL DAS BOMBAS
– PORTA DE ALUMINIO 90x2.10 COM VENEZIANA 8mm ENTRE PLACAS.
– CANALETA P/ ESCOAMENTO DA ÁGUA
– DISPOSITIVO P/ ABSORÇÃO DE VIBRAÇÕES FORA DE FREQUENCIA.
– SENSOR DE FLUXO.
– REGISTRO DE GAVETA Ø2 1/2"
– TUBULAÇÃO DE AÇO GALVANIZADO NA COR VERMELHA COM DIAMETRO DE Ø2 1/2"
– VÁLVULA DE RETENÇÃO Ø2 1/2".

FRENTE DO PAINEL DE COMANDO

Luz
Chave
Chave Seletora 3 Posições

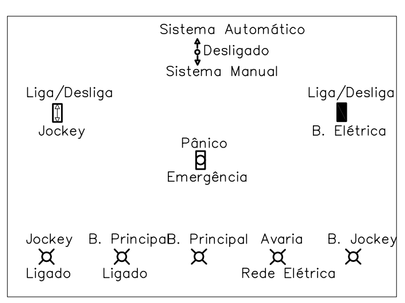

ESQUEMA DE LIGAÇÃO ELÉTRICA PARA ACIONAMENTO DAS BOMBAS

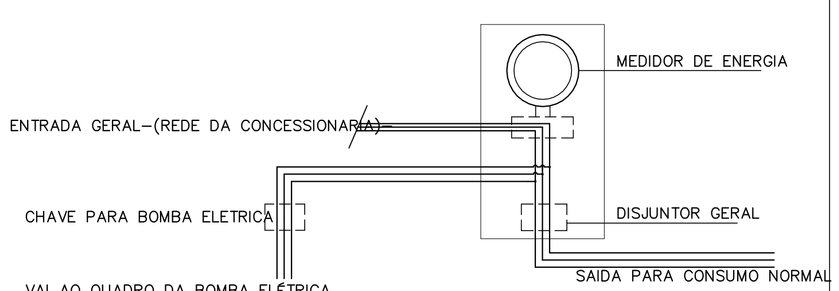

OBSERVAÇÃO

A alimentação eletrica da motobomba será feita pela emergia convencional (celesc) através de rede e proteção propria e independente de qualquer outra instalação da edificação. devidamente identificado como sendo o sistema de bomba.

OBSERVAÇÃO

Devera existir uma bomba de 3cv reserva

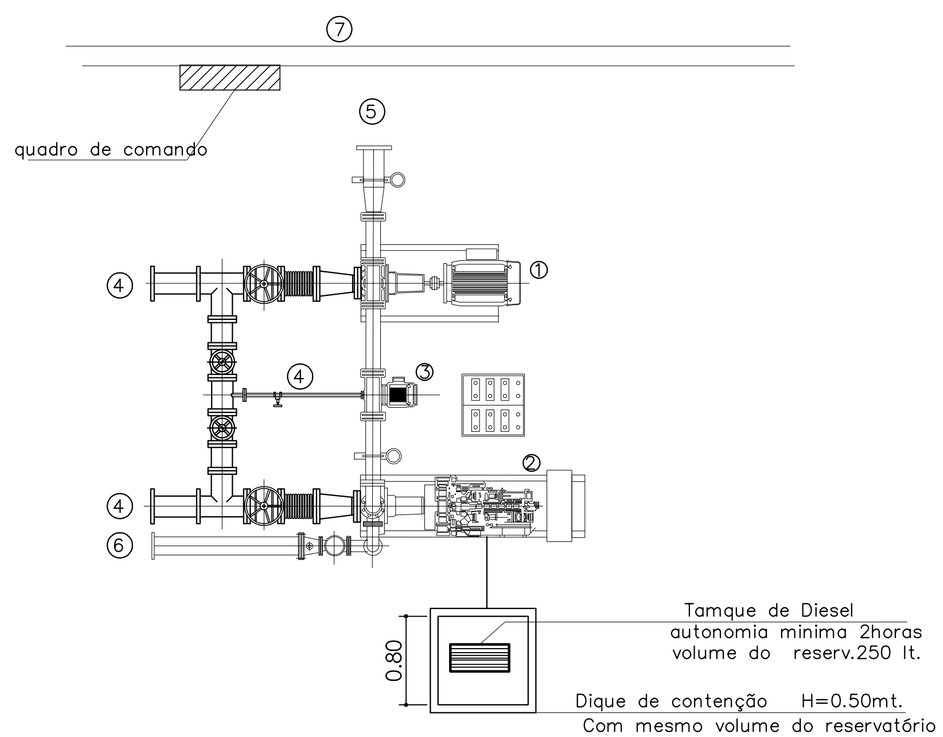

Nº	REVISÃO	DATA

SOBERANA SERVIÇOS E CONSTRUÇÕES

CLIENTE

PROJETO 00

CAD

VERIFICAÇÃO KELEN

DATA AGO/2014

OBRA: POLICLÍNICA MUNICIPAL DE GASPAR
SECRETARIA DE PLANEJAMENTO E DESENVOLVIMENTO

OBRA Nº 823/10

CONTEÚDO: PRUMADA SHP. "AS BUILT"

DESENHO Nº 823CP01

ARQUIVO 07/09

RESPONSÁVEL TÉCNICO	CREA–SC
Eng. Rui Felipe Kalb – Engenheiro Eletricista	017.224–7
Eng. Rodrigo da Silva Rocha	065.633–1

ESCALA indicada | REVISÃO 00

PROJETO PREVENTIVO

CONTROLE INTERNO

VERIFICAÇÃO DESENHISTA ( ) | VERIFICAÇÃO ENGENHEIRO ( )

PROJETO EXECUTIVO

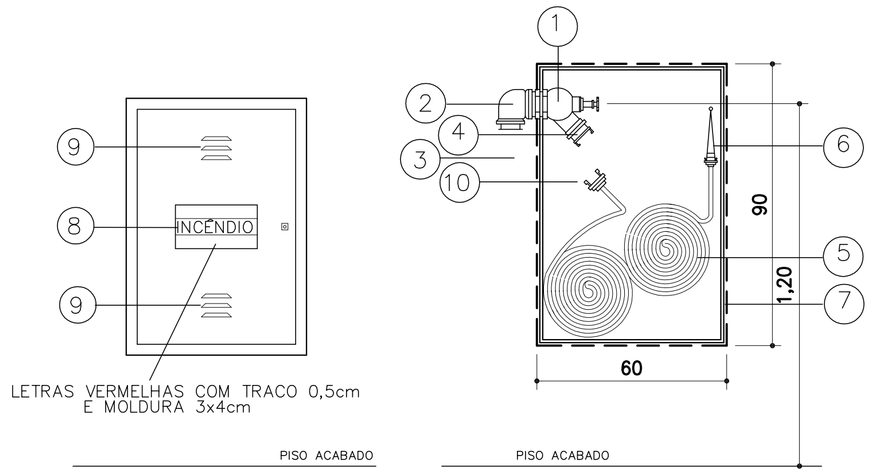

Nº	DESCRIÇÃO CX. MANGUEIRA
1	REG. GLOBO ANGULAR 45° – ø63mm (2.1/2")
2	JOELHO 90° F.G. – ø63mm (2.1/2")
3	TUBO DE FERRO GALVANIZADO F.G. ø63mm (2.1/2")
4	ADAPTADOR DE ROSCA x STORZ–REDUCAO 63x38mm
5	MANGUEIRA COM DIAMETRO 38mm (1 1/2")30m(2x15m)
6	ESGUICHO SIMPLES – ø13mm (1/2")
7	ABRIGO DE MANGUEIRA–CAIXA METALICA
8	VISEIRA DE VIDRO COM A INSCRICAO "INCENDIO"
9	ABERTURA PARA VENTILACAO 10 x1 cm.
10	ENGATE RAPIDO TIPO STORZ – ø38mm (1.1/2")

HIDRANTE COM MANGUEIRA DE 2x 15m COM ESGUICHO STORZ 38mm

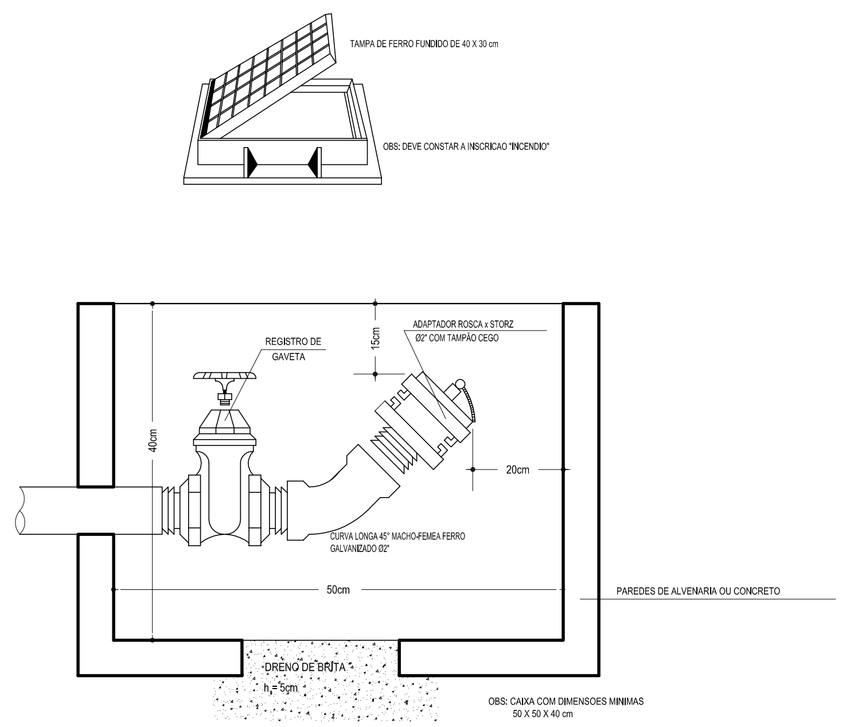

DETALHE DO HIDRANTE DE RECALQUE

PLACA SAIDA
ALIMENTAÇÃO - 110-220 60Hz
ACUMULADOR - 2,4Vcc-1,2 Ah
AUTONOMIA - 1,5h
LAMPADA INCANDESCENTE - 3x2,4V
DIMENSÕES - 250x165x55mm

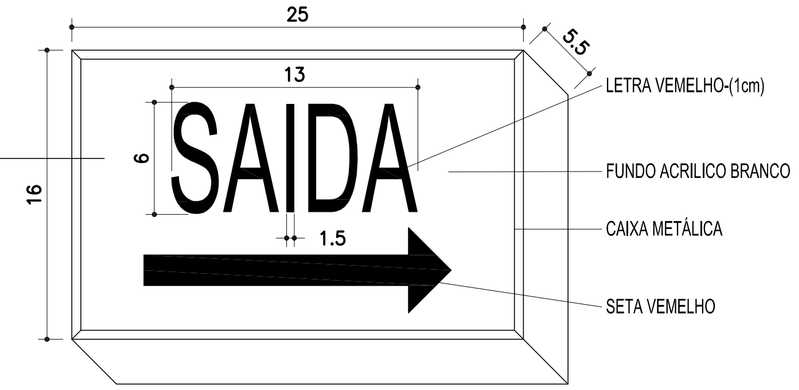

DETALHE CX. ILUMINADA SINALIZAÇÃO DE SAIDA

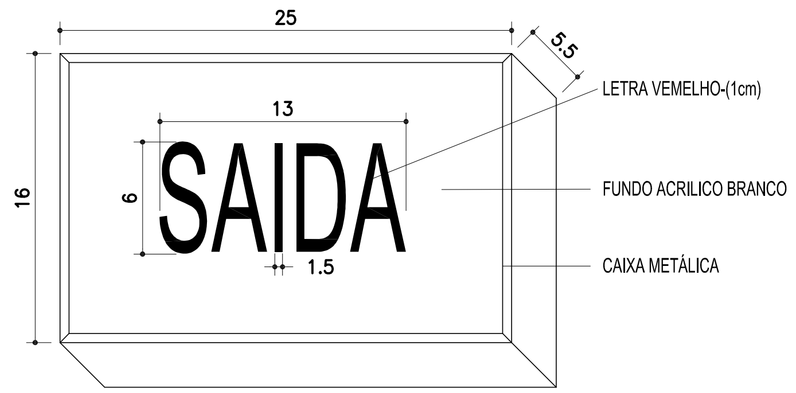

DETALHE CX. ILUMINADA SINALIZAÇÃO DE SAIDA

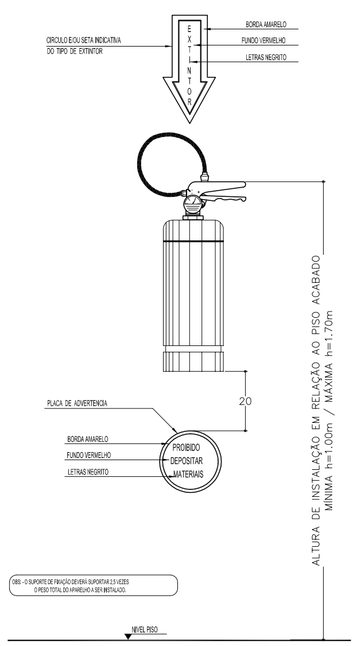

DETALHE INSTALAÇÃO DO EXTINTOR

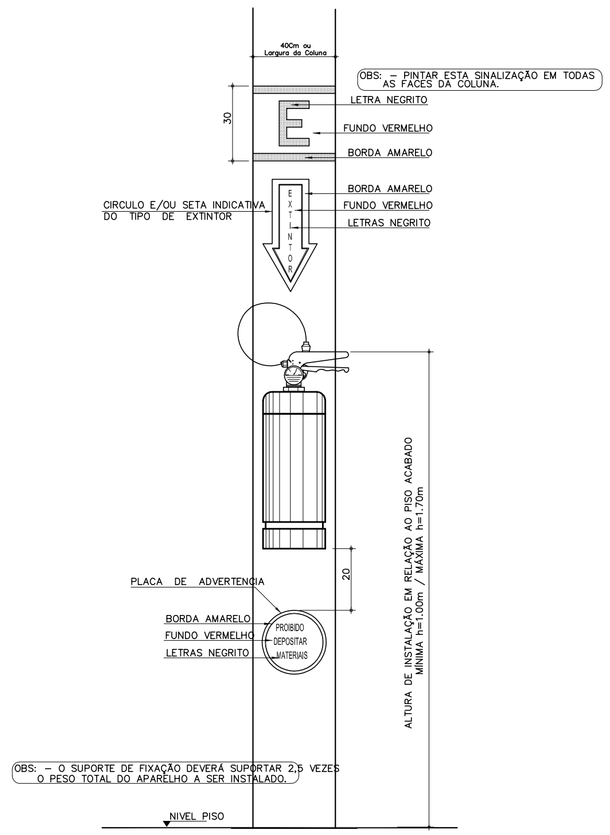

DETALHE EXTINTOR EM COLUNA

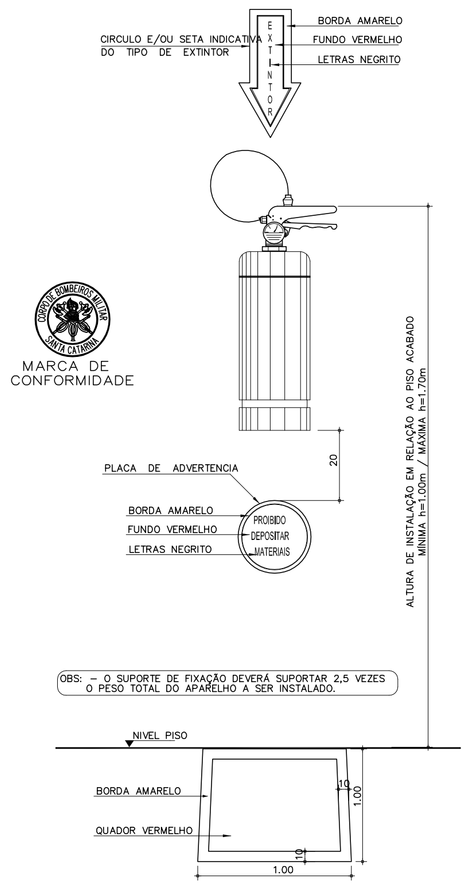

EXTINTOR COM DEMARCAÇÃO NO PISO

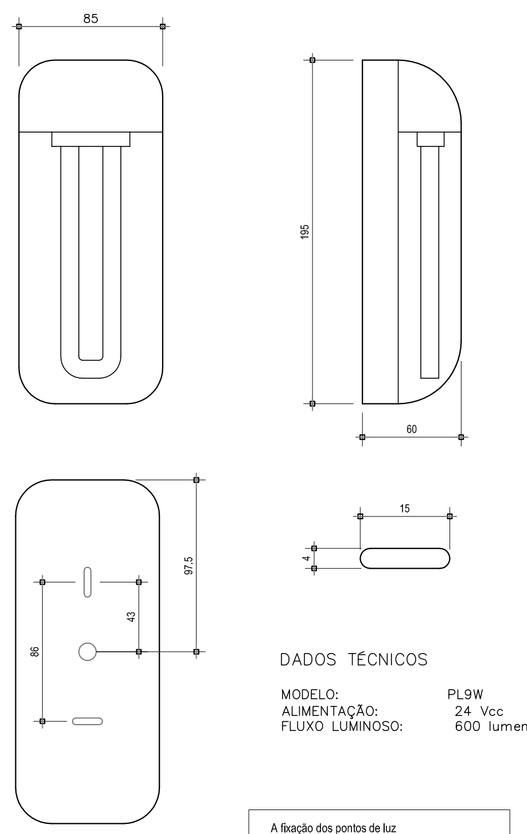

DADOS TÉCNICOS

MODELO: PL9W
ALIMENTAÇÃO: 24 Vcc
FLUXO LUMINOSO: 600 lumens

A fixação dos pontos de luz deve ser feita de modo que as luminárias não fiquem instaladas em alturas superiores às aberturas do ambiente.

LUMINÁRIA DE ILUMINAÇÃO DE EMERGÊNCIA

Nº	REVISÃO	DATA

SOBERANA SERVIÇOS E CONSTRUÇÕES

CLIENTE: PREFEITURA MUNICIPAL GASPAR

PROJETO: 00
CAD:
VERIFICAÇÃO: KELEN
DATA: AGO/2014

OBRA: POLICLÍNICA MUNICIPAL DE GASPAR
SECRETARIA DE PLANEJAMENTO E DESENVOLVIMENTO
OBRA Nº: 823/10

CONTEUDO: DETALHES GERAIS. "AS BUILT"

DESENHO Nº: 823CP01
ARQUIVO: 08/09

RESPONSÁVEL TÉCNICO	CREA–SC
Eng. Rui Felipe Kalb – Engenheiro Eletricista	017.224–7
Eng. Rodrigo da Silva Rocha	065.633–1

ESCALA: indicada
REVISAO: 00
PROJETO: PREVENTIVO

CONTROLE INTERNO

VERIFICAÇÃO DESENHISTA	VERIFICAÇÃO ENGENHEIRO	
( )	( )	PROJETO EXECUTIVO

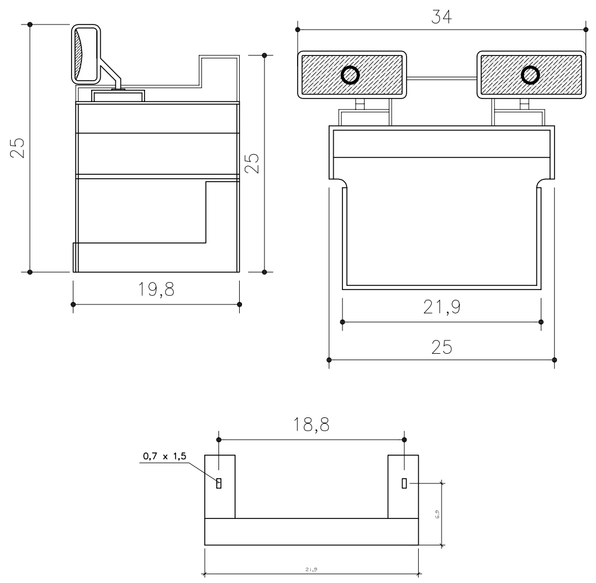

DETALHE DA LUMINÁRIA DE EMERGÊNCIA

TIPO BLOCO AUTÔNOMO (2x55W)

SEM ESCALA

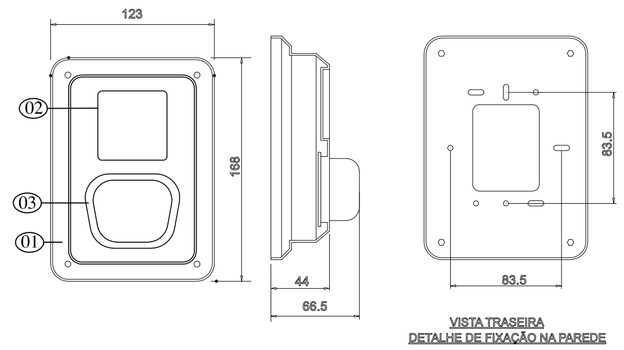

NOTAS

1- TENSÃO DE OPERAÇÃO: 24Vcc.

2- CONSUMO: 100mA.

3- PRESSÃO SONORA: 90dB.

4- GRAU DE PROTEÇÃO: IP 20.

5- INTENSIDADE LUMINOSA: 15 a 30 cd.

6- CONSTRUÇÃO: GABINETE EM POLIESTIRENO ANTI-CHAMA NA COR VERMELHA. SIRENE BITONAL INCORPORADA (PIEZO ELETRICO) COM PRESSÃO SONORA DE 90 dB.

ITEM	UNIDADE	QUANT.	DESCRIÇÃO
01	PÇ	1	CAIXA DE TERMO-PLÁSTICO AUTO-EXTINGUÍVEL (ABS) NA COR VERMELHA.
02	PÇ	1	SIRENE INTERNA, TENSÃO DE OPERAÇÃO 24Vcc E PRESSÃO SONORA DE 90dB.
03	PÇ	1	INTENSIDADE LUMINOSA DE DO STROBO DE 15 a 30 cd.

FONTE : ENGESUL

AVISADOR AUDIO VISUAL IP 20

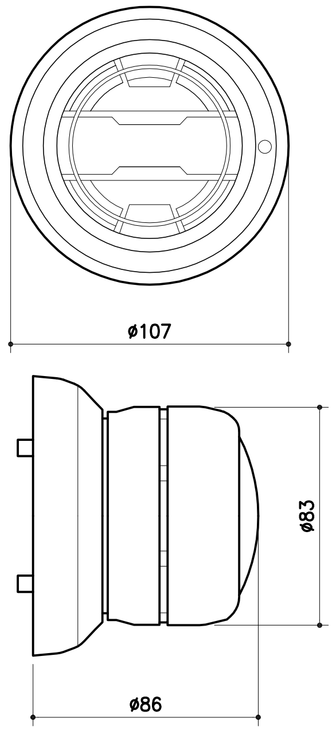

DETECTOR DE FUMAÇA ÓTICO

Características :

Tensão de Alimentação Máxima: 32 V(CC)
Tensão de Alimentação Mínima: 16 V(CC)
Corrente em estado de Vigília: 100 µA
Corrente em estado de Alarme: 20 mA
Sensibilidade: 0,30 dB/m

DETECTOR DE FUMAÇA ÓTICO

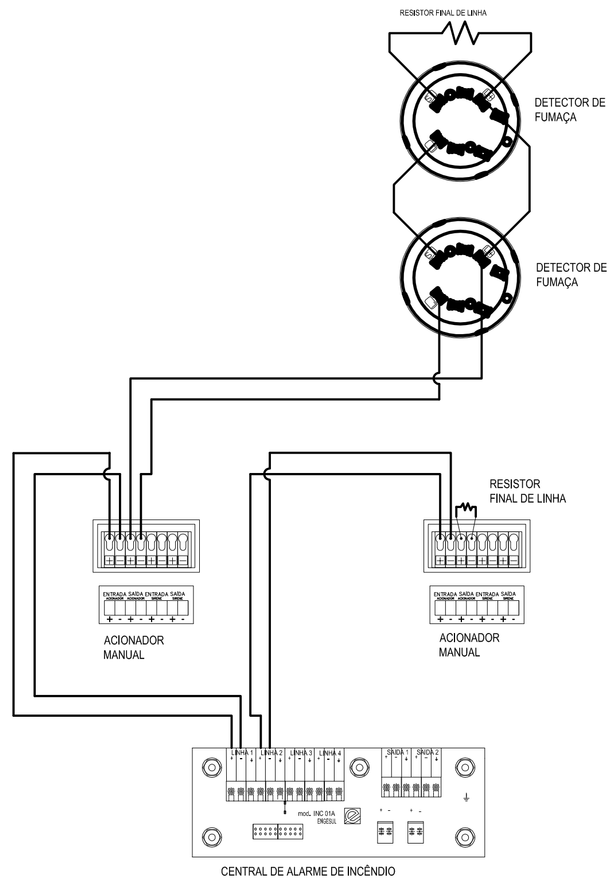

ESQUEMA DE LIGAÇÃO DA CENTRAL DE ALARME

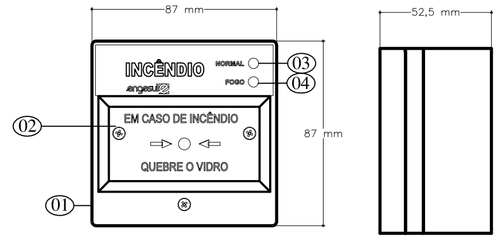

DADOS TÉCNICOS

SISTEMA DE ATUAÇÃO: APERTE AQUI / QUEBRE O VIDRO.
TENSÃO DE OPERAÇÃO: 20Vcc.
CORRENTE EM ESTADO DE ALARME: 20mA.
CORRENTE DE VIGÍLIA: 120µA.
GRAU DE PROTEÇÃO: IP 20.

NOTAS

FUNCIONAMENTO: O ACIONADOR TIPO "QUEBRE O VIDRO" ENDEREÇÁVEL, POSSUI UM INTERRUPTOR QUE AO ROMPER O VIDRO, ACIONA AUTOMATICAMENTE O ALARME SINALIZANDO O LAÇO E ENVIA SEU CÓDIGO DE LOCALIZAÇÃO A CENTRAL. O LED VERDE PISCANDO INDICA FUNCIONAMENTO NORMAL E O LED VERMELHO INDICA CENTRAL EM ALARME.

CONSTRUÇÃO: CAIXA PLÁSTICA INJETADA AINTI-CHAMA NA COR VERMELHA COMPOSTO DE GABINETE, PLACA ELETRÔNIICA, VIDRO E DISPOSITIVO PARA TESTE.

ITEM	UNIDADE	QUANT.	DESCRIÇÃO
01	PÇ	1	CAIXA PLÁSTICA INJETADA ANTI-CHMA, COM PINTURA NA COR VERMELHA.
02	PÇ	1	ACIONADOR TIPO "QUEBRE O VIDRO"
03	PÇ	1	LED VERDE - ESTADO DE FUNCIONAMENTO NORMAL
04	PÇ	1	LED VERMELHO - CENTRAL EM ALARME

FONTE : ENGESUL

ACIONADOR MANUAL IP 20

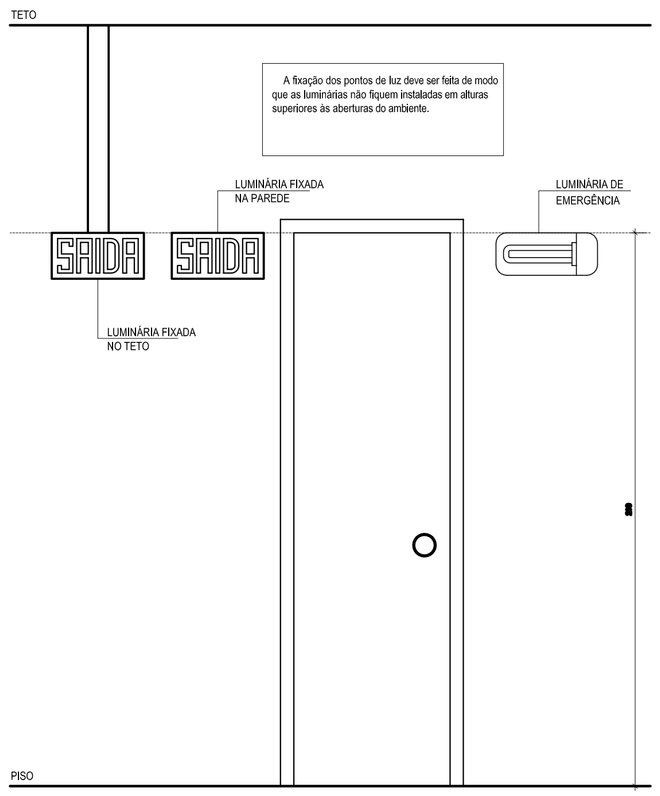

ALTURA DAS LUMINÁRIAS

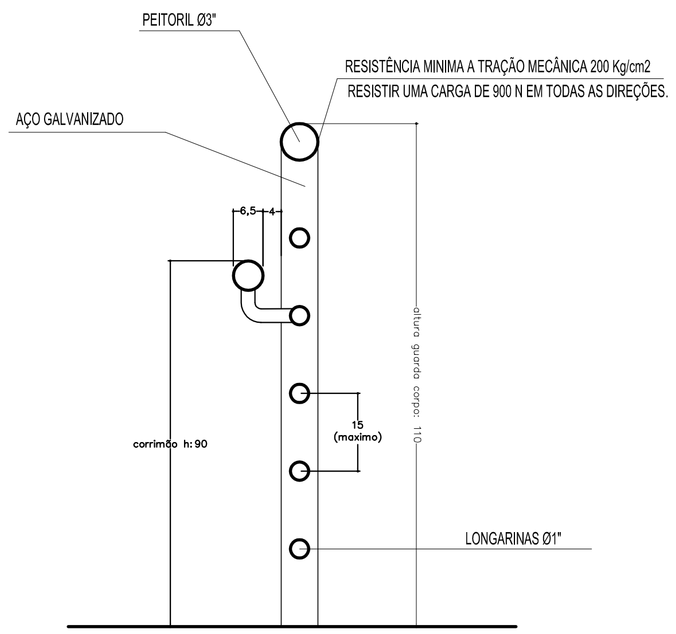

DETALHE GUARDA CORPO
E CORRIMÃO-S/ESC.

NBR-9077/1993

DADOS ESCADA

L	1.20
H	18
P	27

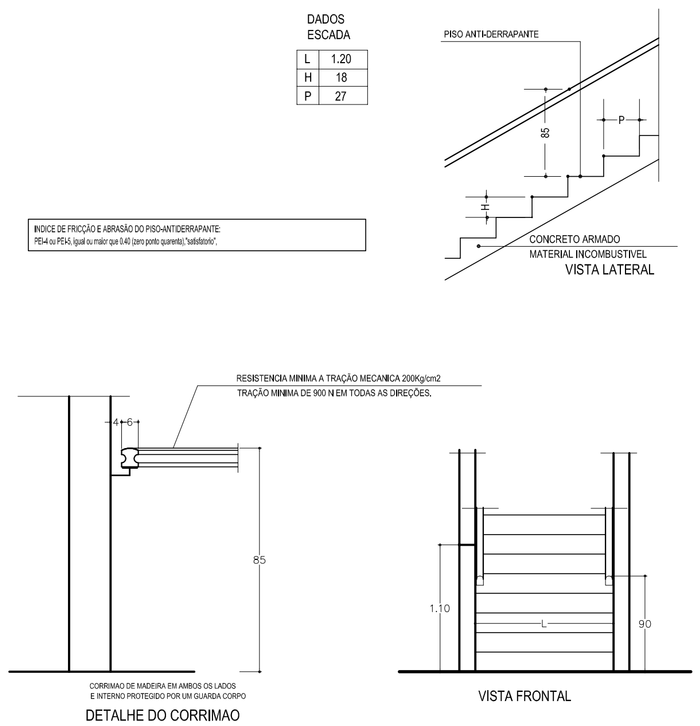

INDICE DE FRICÇÃO E ABRASÃO DO PISO-ANTIDERRAPANTE
"PEA ou PEAA: (qual ou maior que 0.40 (zero ponto quarenta)."satisfatório".

DETALHE DA ESCADA E CORRIMÃO

Nº	REVISÃO	DATA

SOBERANA SERVIÇOS E CONSTRUÇÕES
SOBERANA SERVIÇOS E CONSTRUÇÕES
uri: esbl@esblengenharia.com.br http: www.esblengenharia.com.br

CLIENTE

PROJETO

CAD

VERIFICAÇÃO KELEN

DATA AGO/2014

OBRA
POLICLÍNICA MUNICIPAL DE GASPAR
SECRETARIA DE PLANEJAMENTO E DESENVOLVIMENTO

OBRA Nº 823/10

CONTEÚDO
DETALHES GERAIS.
"AS BUILT"

DESENHO Nº 823CP01

ARQUIVO 09/09

RESPONSÁVEL TÉCNICO	CREA-SC
Eng. Rui Felipe Kalb – Engenheiro Eletricista	017.224-7
Eng. Rodrigo da Silva Rocha	065.633-1

ESCALA Indicada | REVISAO 00

PROJETO PREVENTIVO

CONTROLE INTERNO

VERIFICAÇÃO DESENHISTA	VERIFICAÇÃO ENGENHEIRO	PROJETO EXECUTIVO
( )	( )	